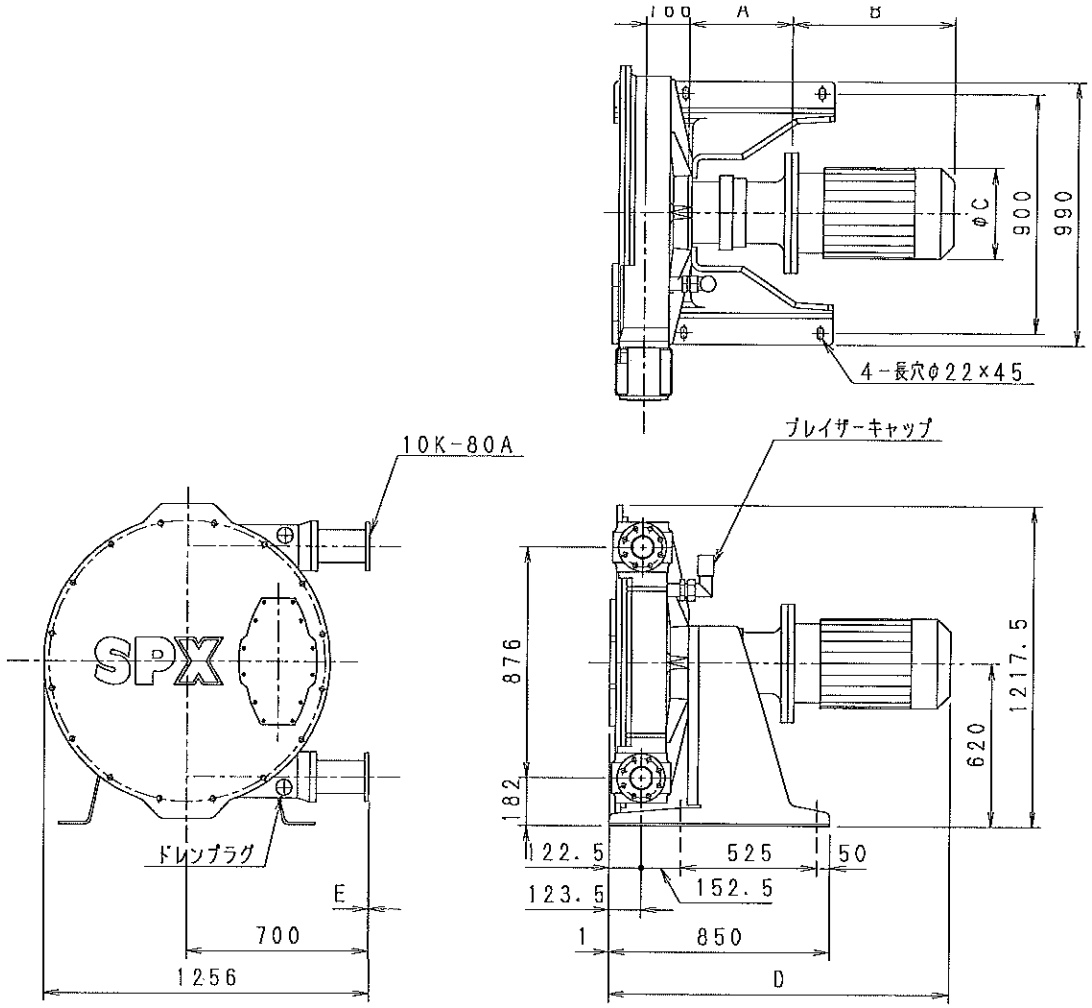

ノズル位置	左	右	上	下

インサート材質	Emm
ステンレス	3
PP	15
PTFE	15

ポンプ：SPX－ 80 ，ホース：NR，NBR，EPDM

減速機：　　－　　ME　　－B3

電動機：全閉外扇　　形　　KW，φ3，4P

　　V　　Hz

	ポンプ形式	ブレビニ減速機		電動機		寸法mm				重量kg			
		形式	減速比	容量KW	軸番／フランジNO.	A	B	C	D	ポンプ	減速機	電動機	合計

番号	名称	材質	数量	図番・仕様・備考
3	インサート	上記	2	80A用
2	フランジ	SUS304	2	10K-80A
1	ホース	上記	1	80A用

承認	日付 '01.10.25	FOR. 殿
担当	機番	ブレーデルホースポンプ SPX-80 外形図
製図 安田	尺度 1/20	
一台分数量	親図番	図番 C-606-800

カンセツ産業株式会社
KANSETSU SANGYO CO.,LTD.